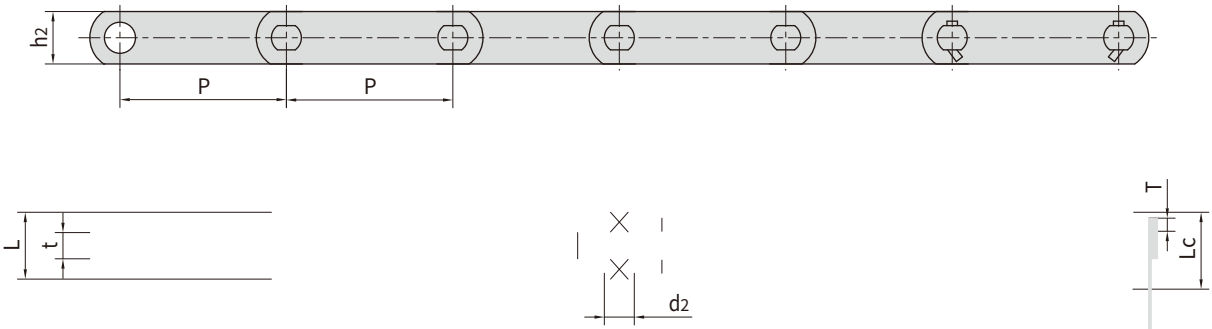
h2
P
P
L
t
d2
T
Lc

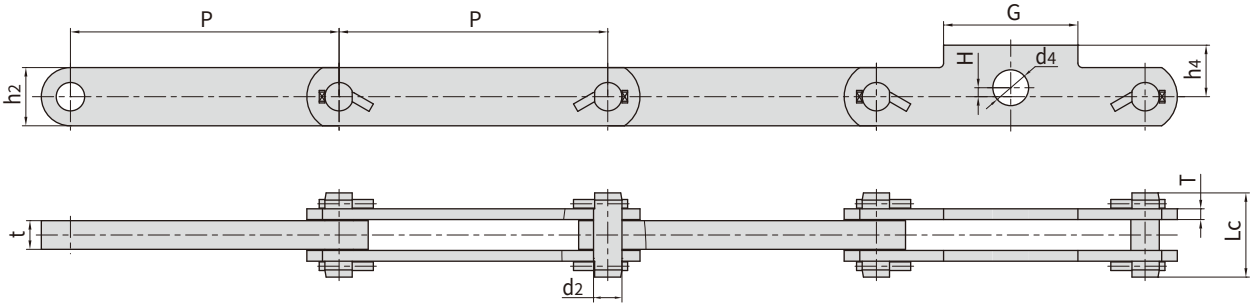
P
P
G
H
d4
h2
h4
T
t
Lc
d2

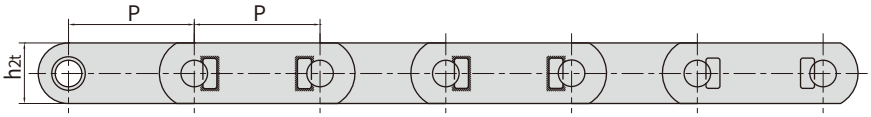
P
P
h2t